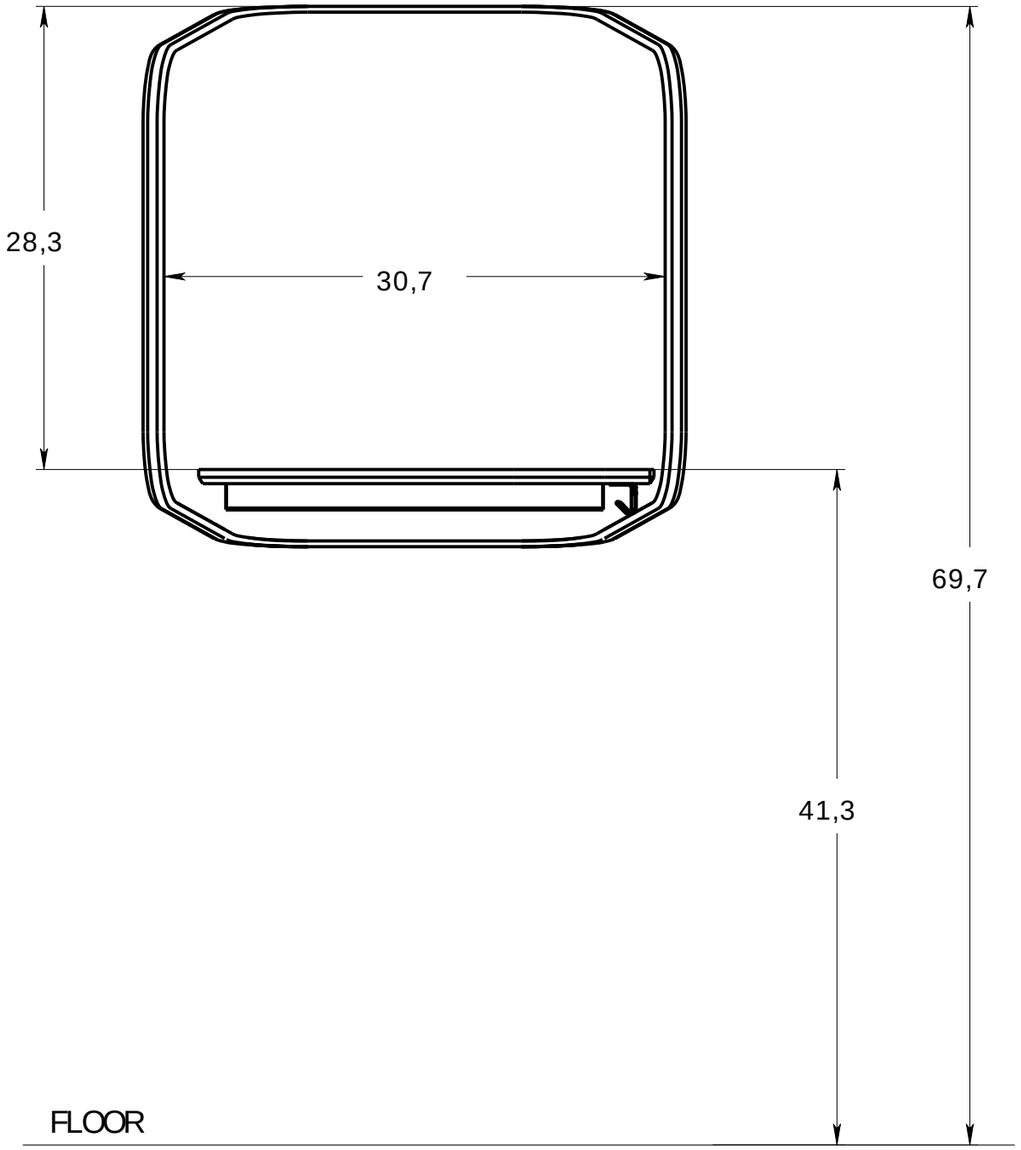
28,3
30,7
69,7
41,3
FLOOR

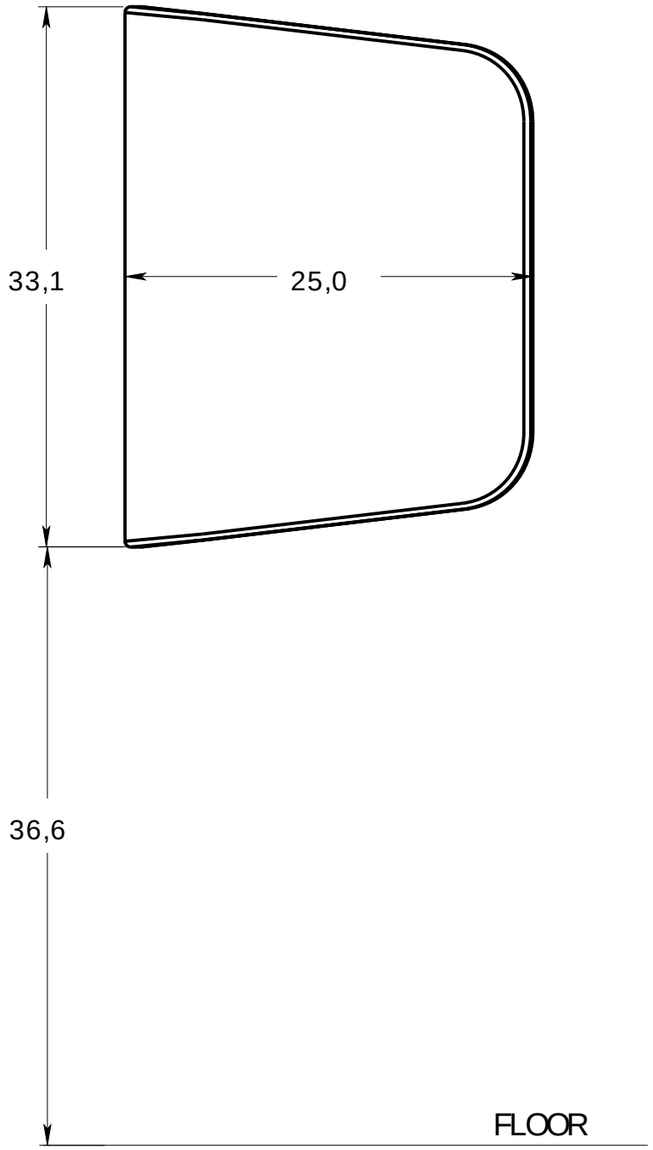
33,1
25,0
36,6
FLOOR

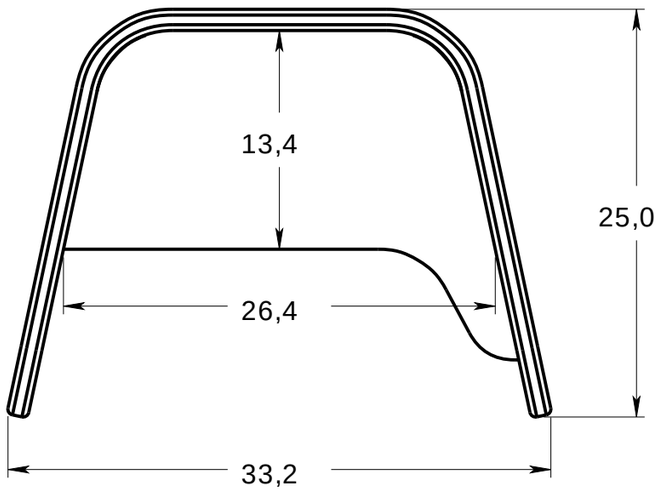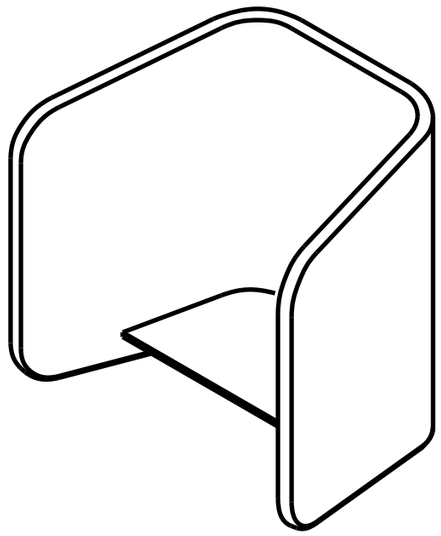
13,4
25,0
26,4
33,2