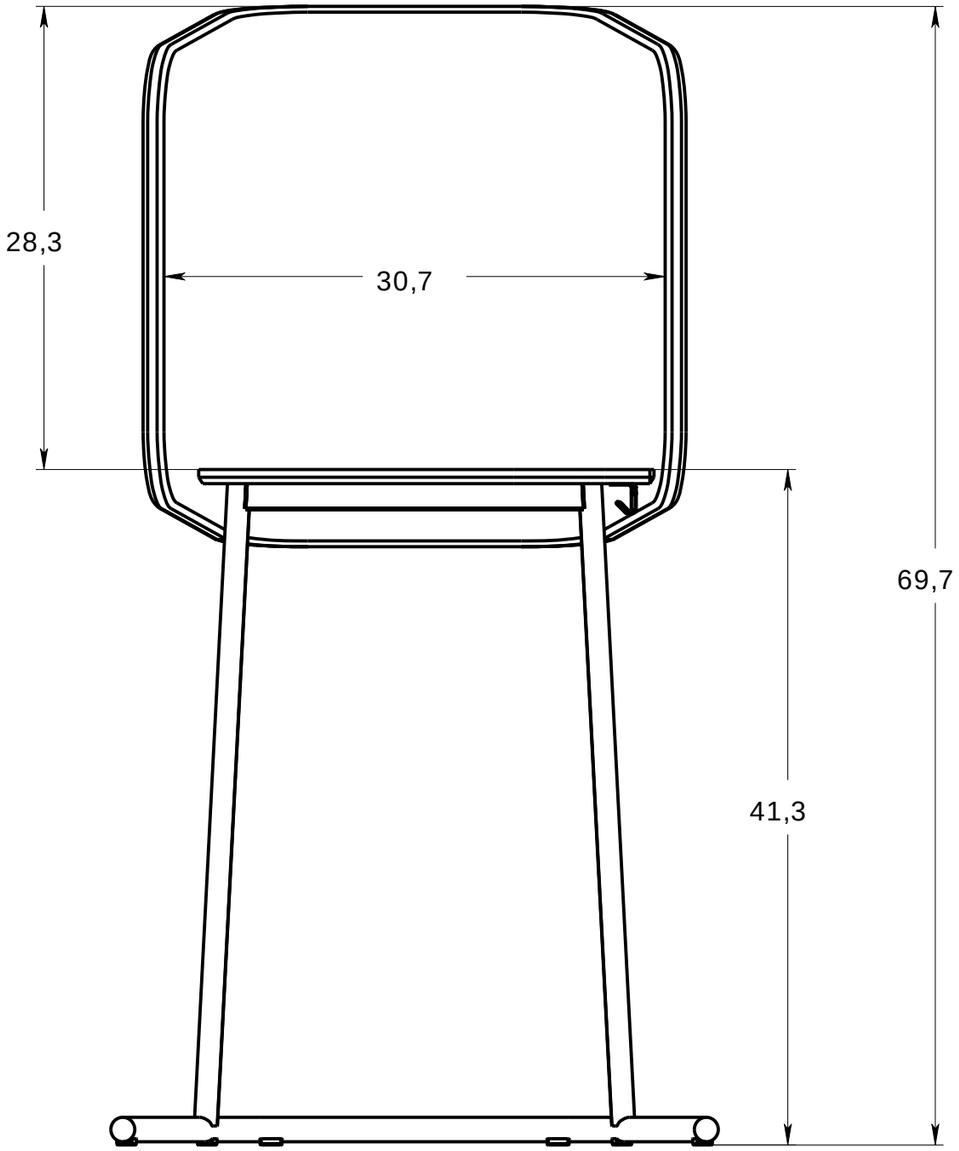
28,3
30,7
69,7
41,3

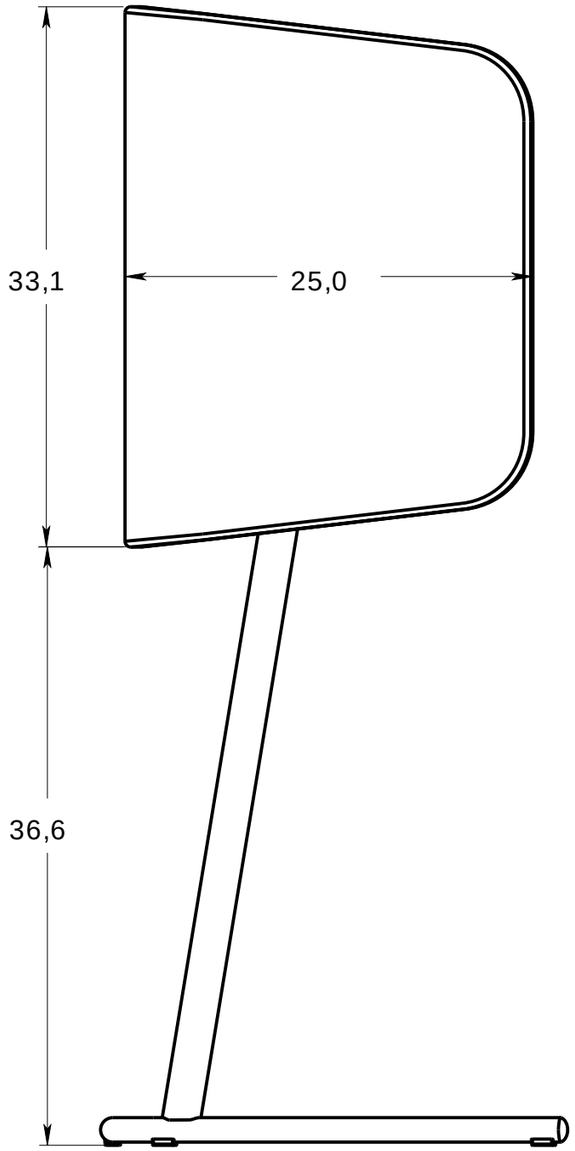
33,1
25,0
36,6

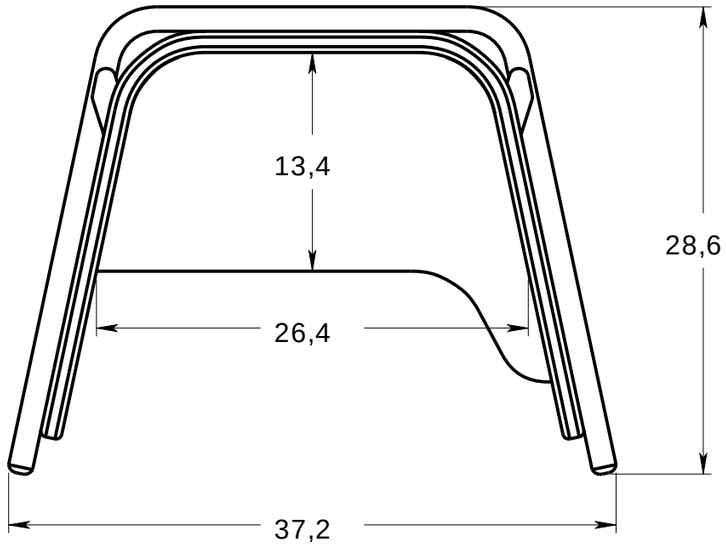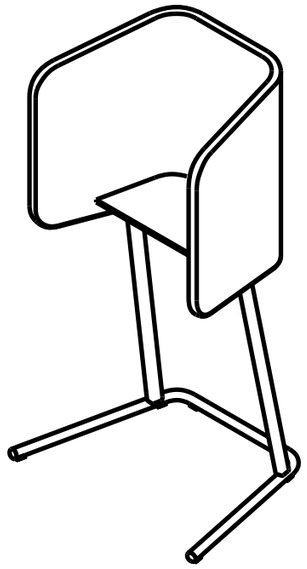
13,4
28,6
26,4
37,2